Draufsicht / top view / **
veduta dell'alto/ vue d'en haut

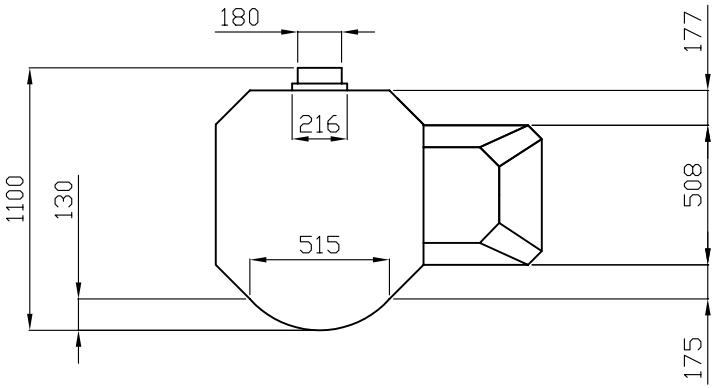


Seitenansicht / front view
veduta de fianco / vue de laterale

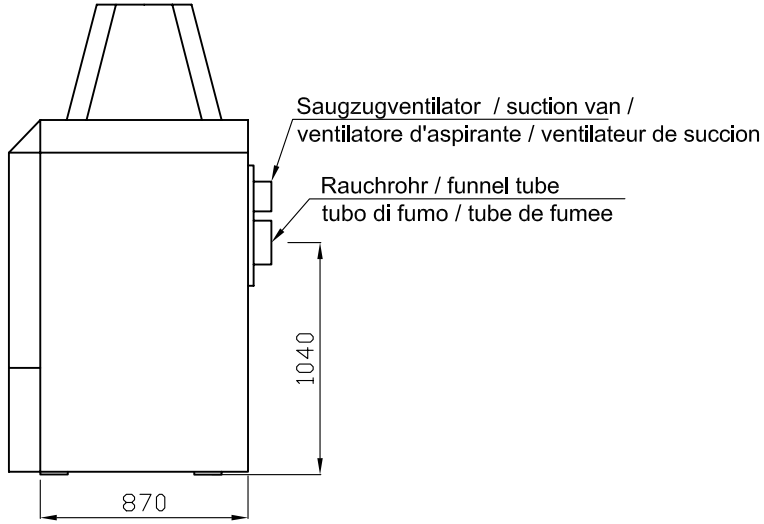


Vorderansicht / front view
veduta di fronte / vue de devant

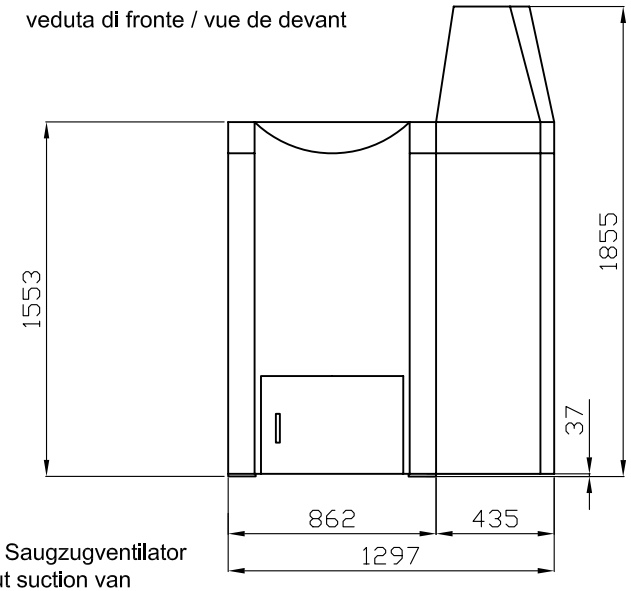


Hinteransicht / back view
veduta posteriore / vue de derriere

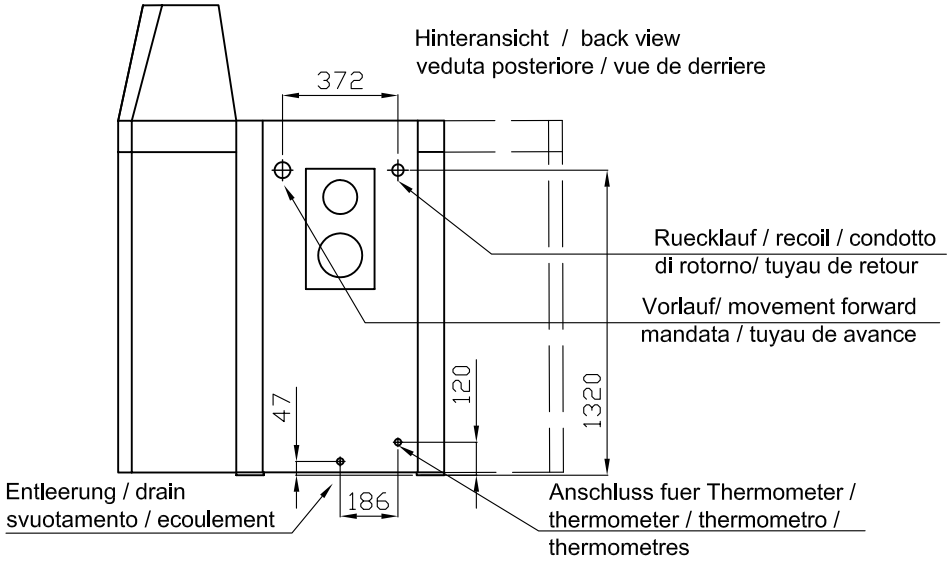


** Draufsicht ohne Saugzugventilator
Top view without suction van
Veduta dell'alto senza ventilatore d'aspirante
Vue d'en haut sans ventilateur de succion

I: Anschluss Druckleitung / Connection pressure pipe /
Tubazione di mandata / conduite de refoulement

II: Anschluss Pelletsleitung / Connection pellet pipe /
Tubazione per i pellets / conduite de granules

| | | | | | | | |
|---|---|---|---|---|---|---|---|
| | | | Allgemeintoleranz | | Maßstab | Werkstoff | Gewicht |
| | | | | | | | kg |
| | | | | Datum | Name | Pellematic PES50kW | |
| | | | Bearb. | 19.12.06 | Zöchbauer | | |
| | | | Gepr. | | | Vacuumsaugsystem/ Vacuum suction system/ Sistema di aspirazione sotto vuoto/ Systeme d'extraction pneumatique | |
| | | | Gen. | | | | |
| | | | ÖkoFEN HEIZTECHNIK | | | D0134-200612-01 | Blatt 1 |
| Änderung | Datum | Name | | | | | von 1 |